# ARS72-M416.09 S31

**Ручная смена инструмента**

номера позиций **10004022**

ВЧ-шпиндель для правки шлифовальных кругов

## Подшипник

| | |
|---|---|
| Гибридный шарикоподшипник (шт.) | 3 |
| Несменяемая консистентная смазка | не нуждается в техобслуживании |

## Двигатель

| | |
|---|---|
| Технология двигателя | 3-фазный асинхронный привод (бесщеточный и бессенсорный) |
| Частота | 533 Гц |
| Число полюсов двигателя (пары) | 2 |
| Номинальная частота вращения | 16.000 об/мин |
| Значение ускорения/торможения в секунду | 10 000 об/мин (другие значения по согласованию) |

## Значения производительности

Жидкостное охлаждени

| | Рмакс./5с | S6-60% | S1-100% | |
|---|---|---|---|---|
| Номинальная мощность | 3,4 | 2,6 | 2,2 | [кВт] |
| Крутящий момент | 2,226 | 1,793 | 1,413 | [нм] |
| Напряжение | 367 | 367 | 361 | [В] |
| Ток | 10 | 7,4 | 6,3 | [А] |

## Значения производительности

Охлаждение сжатым воздухом

| | Рмакс./5с | S6-60% | S1-100% | |
|---|---|---|---|---|
| Номинальная мощность | 3,4 | 1,2 | 0,68 | [кВт] |
| Крутящий момент | 2,57 | 0,95 | 0,61 | [нм] |
| Напряжение | 370 | 301 | 259 | [В] |
| Ток | 11,5 | 5,2 | 3,8 | [А] |

MADE IN GERMANY

## ARS72-M416.09 S31

Ручная смена инструмента
номера позиций **10004022**

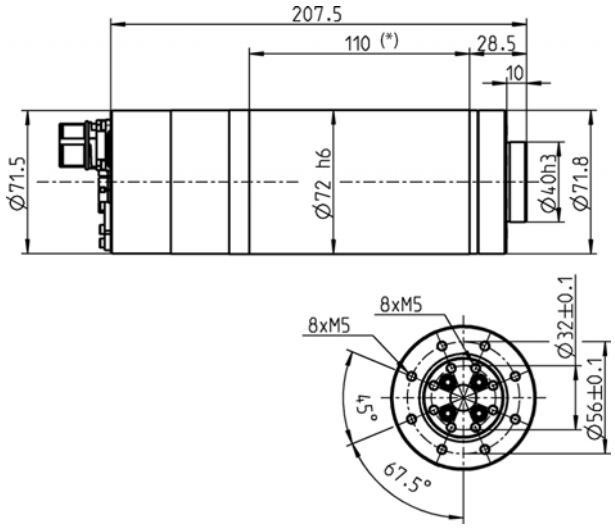


Размеры

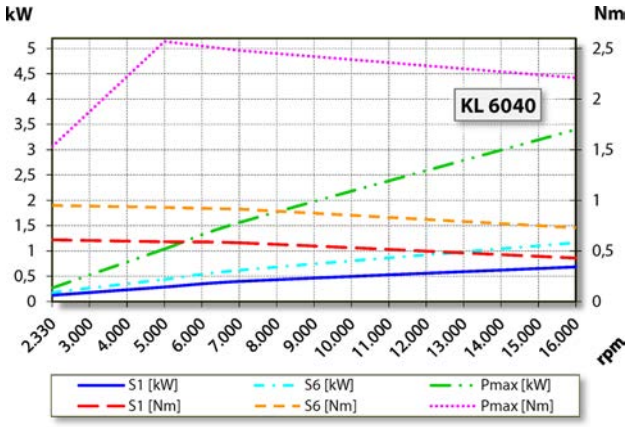


Диаграмма производительности

Охлаждение сжатым воздухом

Определение производительности осуществлялось на собственном испытательном стенде.

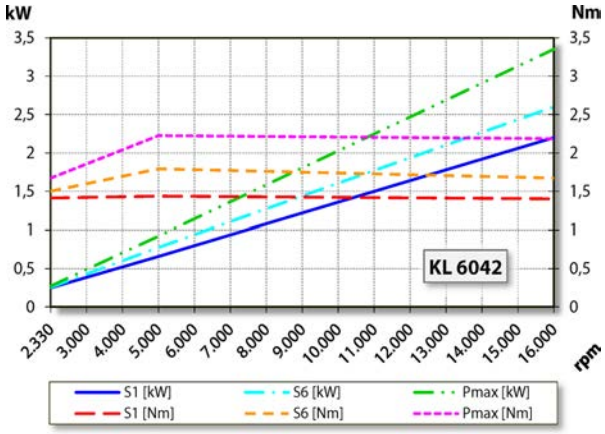


Диаграмма производительности

Жидкостное охлаждени

Определение производительности осуществлялось на собственном испытательном стенде.

## Характеристики

| | |
|---|---|
| Датчик частоты вращения | Магниторезистор (TTL)<br>Количество сигналов = 6 |
| Защита двигателя | PTC 130° C<br>Pt1000 |
| Корпус | Высококачественная сталь |
| Диаметр корпуса | 72 мм |
| Охлаждение | Охлаждение сжатым воздухом<br>Жидкостное охлаждение |
| Отвод тепла | Через крепежный кронштейн |
| Температура корпуса | < + 45° C |
| Температура рабочей среды | + 10° C … + 45° C |
| Избыточное давление воздуха внутри шпинделя | |
| Тип защиты<br>(при избыточном давлении) | IP54 |
| Смена инструмента | Ручная смена инструмента |
| 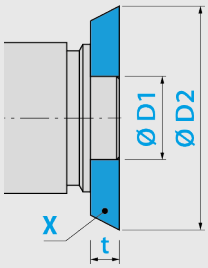 | Крепление инструмента:<br>**X** = шлифовальный инструмент<br>**D1** = 40 h3 мм<br>**D2** = 100 мм<br>**t** = 10 - 20 мм |
| Вращение по часовой стрелке и против часовой стрелки | |
| Разъем | 9-пол. (SpeedTEC) |
| Вес | ~ 4,1 кг |
| Осевое биение торца | < 2 мкм |

MADE IN GERMANY